Instructions de montage baignoire LENI

1. Retire délicatement la baignoire en pose libre du carton. Veille à ce que le produit n'entre pas en contact avec une surface rugueuse. Une surface rugueuse égratigne votre baignoire en pose libre. Veille toujours à ce que le produit soit posé sur du carton ou de la moquette pendant le montage. Place le produit dans la bonne position pour l'installation.

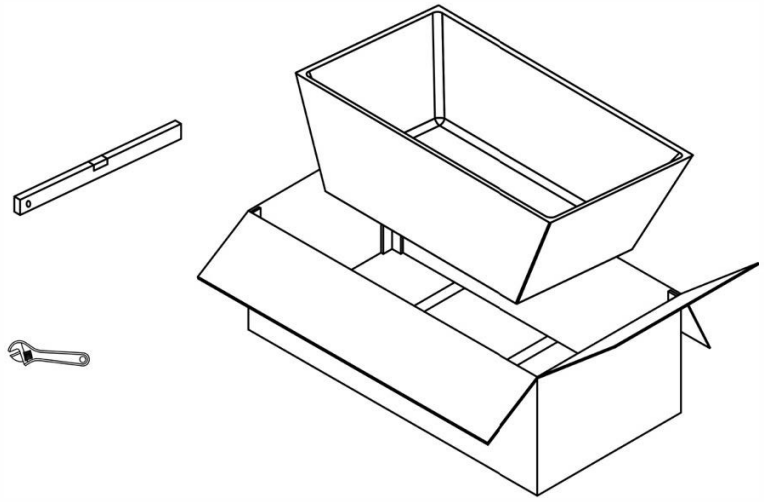

2. Régler les pieds de nivellement pour s'assurer que le produit est de niveau. Ce n'est que lorsque la baignoire en pose libre est de niveau que toute l'eau s'écoule dans l'écoulement. Assure-toi que les pieds sont bien alignés avec la baignoire.

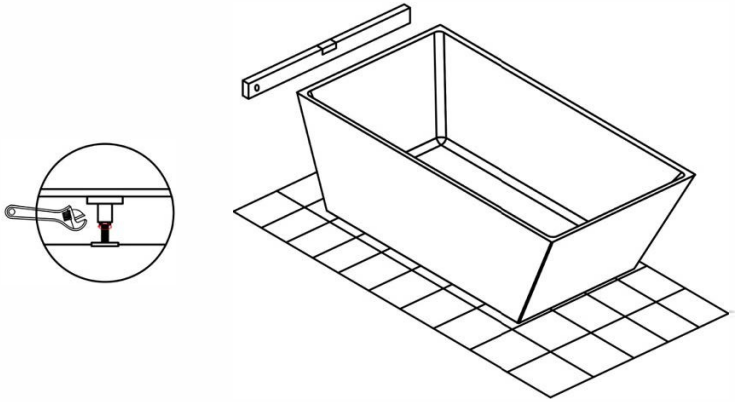

3. Raccorde la baignoire en pose libre à l'évacuation.

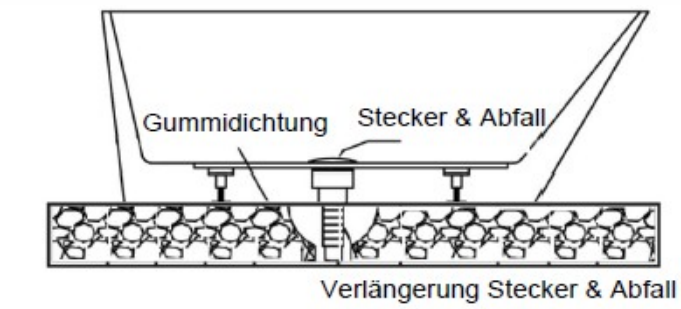

4. Pour finir, il faut encore effectuer un test final pour le drainage. Assure-toi que le plastique fin qui adhère à ta baignoire pendant l'installation a été retiré. Remplis la baignoire autoportante d'eau et assure-toi que toute l'eau s'écoule librement vers l'évacuation. En raison de la tension superficielle, une petite quantité d'eau peut s'accumuler.

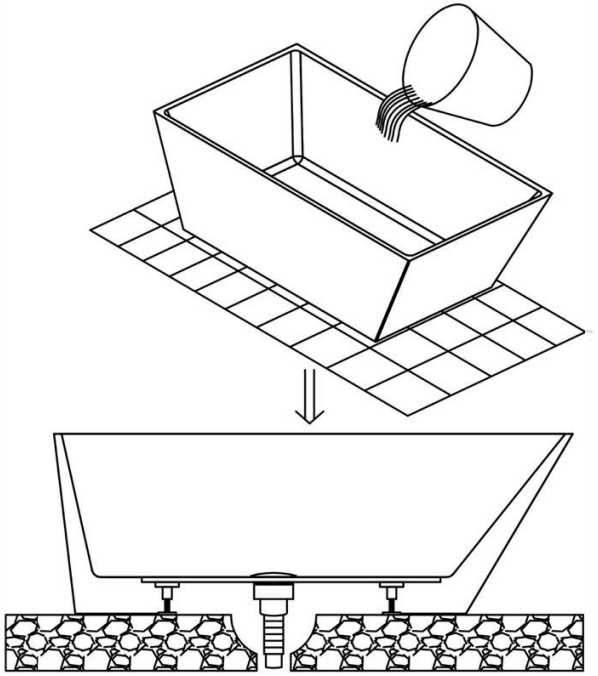

5 Applique une couche épaisse de silicone autour de la conduite d'évacuation de la baignoire et laisse durcir pendant 24 heures. L'élimination des déchets doit être effectuée par un artisan qualifié.

Installation de la robinetterie

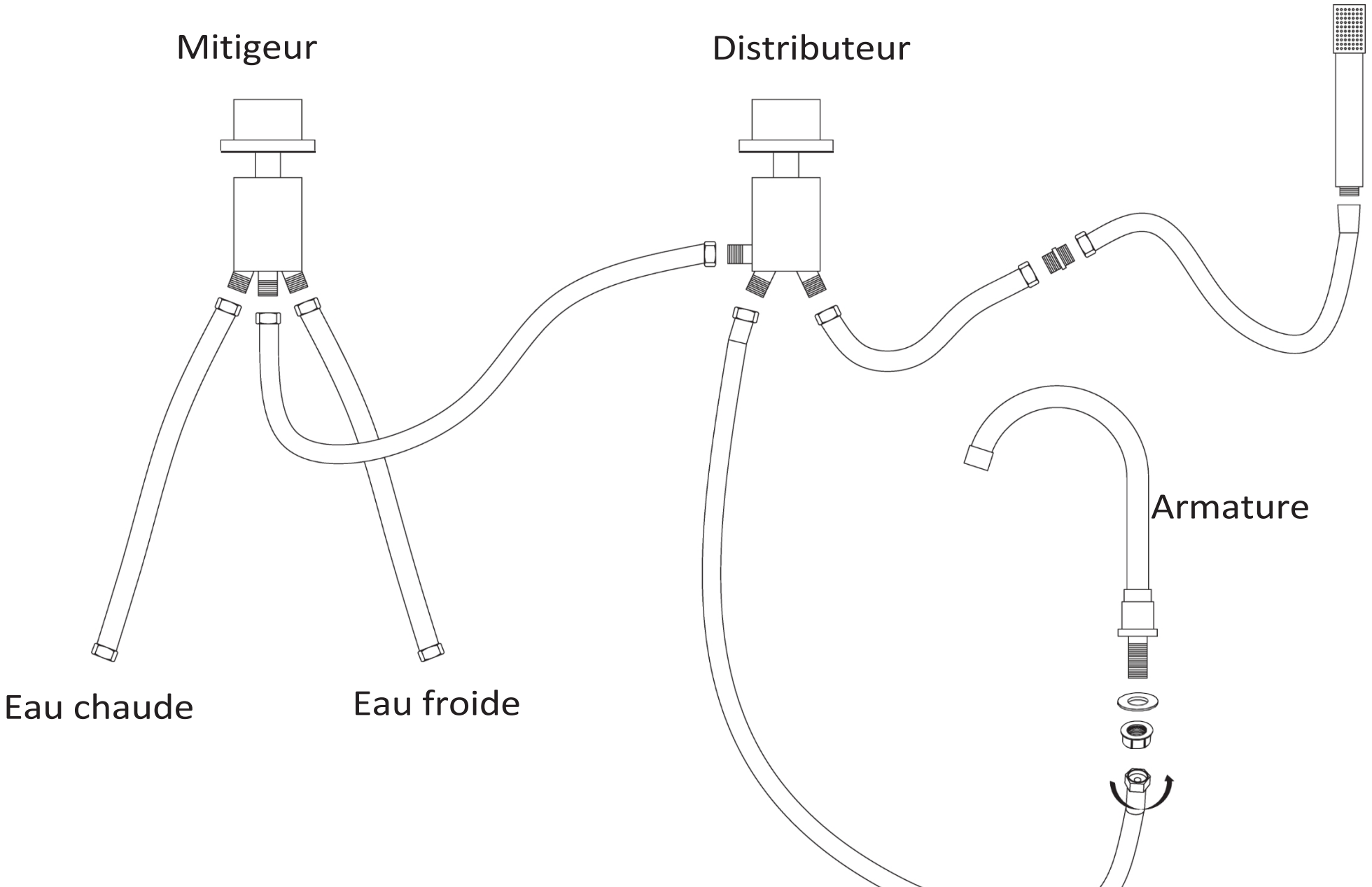

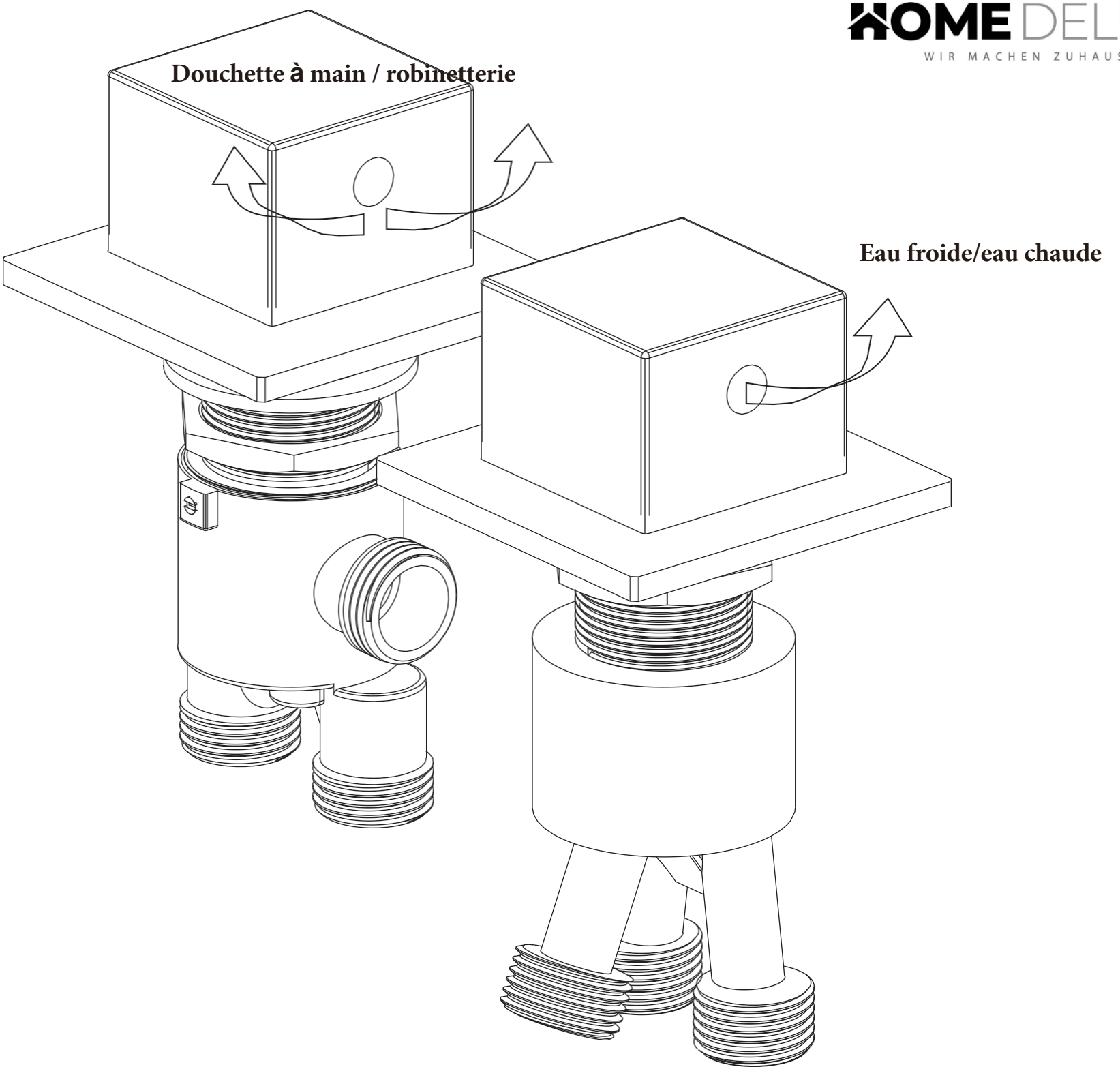
Douchette à main / robinetterie
Eau froide/eau chaude

No.	Description	Illustration	Quantité
1.	Armature	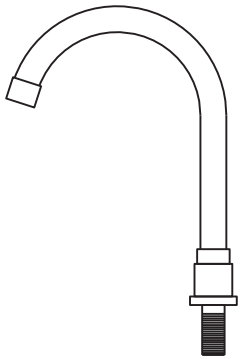	1
2.	Douchette à main		1
3.	Siphon + tuyau télescopique	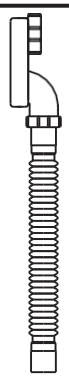	1
4.	Flexible de douche	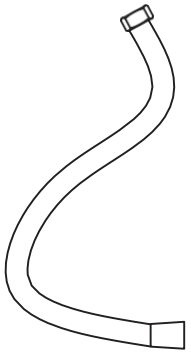	1